Avlug® 1107 快速铆钉

安装信息请参考我们的工具选型及我们网站上 www.rivettech.cn 安装工具与系统栏目。

类型	材 质	
圆头	黄铜 镀锡	*: BS EN 12166 CW 508L DIN 17660 CuZn37 **: avdel 推荐镀锡件，24个月内安装，从出品的那一天算起

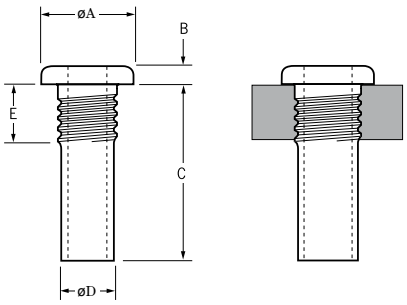

ø1.6 mm

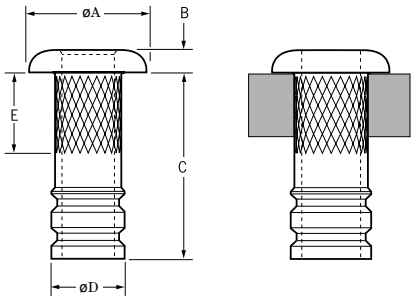

ø2.4 & 3.2 mm

ø			øA	B	C	øD	E	细槽编号	每个界面的紧固件/	零件 编号
nom.	min.	max.	max.	max.	max.	max.	max.		± 1	
1.6 (1/16")	1.80	1.93	2.80	0.61	4.11	1.79	2.04	4	62	01107–00205
					6.51				42	01107–00208
2.4 (3/32")	2.62	2.74	4.15	0.94	8.36	2.60	3.43	2	33	01107–00310
					9.96			3	28	01107–00312
3.2 (1/8")	3.38	3.51	5.52	1.15	9.96	3.36	3.43	3	26	01107–00412

所有尺寸均以毫米标注.

AVDEL®为英国雅特公司注册商标